TUĞRA

TUĞRA
ÇEKİCİ SERİSİ
1846 ESS (4x2)
YÜKSEK TAVAN

BMC

YERLİ ÜRETİM

TÜRKMALI

KABİN
TİP
Yüksek Tavan, Yataklı Kabin
YATAK
2
KABİN SÜSPANSİYONU
Havalı

MOTOR
MARKA / MODEL
FPT Cursor 11 ENT VI (Euro 6)
TİP
Turbo Intercooler Dizel
SİLİNDİR ADEDİ
6
SÜPÜRME HACMİ
11.1 L
GÜÇ
460 PS (338 kW) @ 1900 d/d
TORK
2150 Nm @ 1050-1550 d/d
ÇAP VE STROK
125 mm/ 140 mm

TANKLAR
YAKIT TANKI KAPASİTESİ
600 L
ADBLUE TANKI KAPASİTESİ
80 L

ŞANZIMAN
MARKA / MODEL
ZF 12 TX 2210 TO (Robotize) **[S]**
ZF 12 TX 2211 TO (Robotize +Intarder) **[O]**
VİTES ADEDİ
12 İleri, 2 Geri
VİTES ORANLARI
12.9; 0.7 (Geri: 13.10:1 / 10.12:1) (Robotize)
DEBRİYAJ
430 mm (17 ") (Tek Disk)

AKSLAR
ÖN AKS
Taşıma Kapasitesi
7500 kg
ARKA AKS
Diferansiyel Hız Adedi
Tek Hızlı
Vites Oranları
3.08:1
Taşıma Kapasitesi
13000 kg

SÜSPANSİYON
ÖN AKS
Parabolik Makas, Teleskopik Amortisörler
ARKA AKS
Hava Körüklü, Teleskopik Amortisörler
VİRAJ DENGE ÇUBUĞU
Ön ve Arka Aksta

LASTİKLER
EBAT / ADET
295 / 80 R 22.5 , 6+1 **[S]**
315 / 70 R 22.5 , 6+1 **[O]**

JANTLAR
EBAT
8.25 x 22.5

PERFORMANS
AZAMİ ARAÇ HIZI (LİMİTLİ) (km/h)
90
DÖNÜŞ YARIÇAPI (m)
6.9

ELEKTRİK SİSTEMİ
DONANIM
24 V
AKÜ
2 x 12 V / 180 Ah
ALTERNATÖR
120 A
MARŞ MOTORU
24 V

DİREKSİYON SİSTEMİ
TİP
Hidrolik destekli / Tek Devreli / ±2.4 Tur

FREN SİSTEMİ
FREN SİSTEMİ TİPİ
Çift Devreli, Tam havalı Ø430x45
Disk Fren, EBS, ESC, LDWS, AEBS
RETARDER TİPİ
Intarder (600 kW) **[O]**
MOTOR FRENİ
372 kW **[S]**

ŞASİ
PROFİL TİPİ
Yüksek Mukavemetli Çelik, 8mm

STANDART DONANIMLAR
Otomatik Ayarlı Dijital Klima (6 kW)
Radyo/MP3/Bluetooth
2 Adet USB + Çakmaklık (Sürücü Bölgesi)
2 Adet USB + 12V (Yolcu Bölgesi)
1 Adet USB (Multimedya), 2 Adet USB (Yatak Bölgesi)
4 Noktadan Bağımsız Havalı Kabin Süspansiyonu
Hız Sabitleyici
Direksiyon Kumanda Tuşları
Isıtmalı ve Elektrik Kumandalı Yan Aynalar
Yüksekliği ve Eğimi Ayarlanabilir Direksiyon
Elektrikli Tavan Havalandırması
Elektronik Frenleme Sistemi (EBS)
Elektronik Stabilite Kontrolü (ESC)
Acil Durum Fren Sistemi (AEBS)
Immobilizer
Uzaktan Kumandalı Merkezi Kilit ve Tek Anahtar
Diferansiyel Kilidi
Dijital Takograf
Elektrikli Camlar
Amortisör Sertlik Ayarlı Sürücü Koltuğu
Havalı Esneme (Sürücü Koltuğu)
Statik Makas (Yolcu Koltuğu)
Ayarlanabilir Sağ Kolçak (Sürücü Koltuğu)
Entegre Koltuk Kafalık
Emniyet Kemeri Sensörü (Sürücü)
Sürücü ve Yolcu Güneşlik
Kuru Tip İlave Isıtıcı (2 kW)
Yokuş Kalkış Asistanı
Balata Aşınma Göstergesi
Şasi Üstü Yürüme Plakası (Catwalk)
Üst ve Yan Spoyler
Şerit Takip Asistanı (LDWS)
Aks Yükü Göstergesi
Stepne
Ön Sis Farları
Elektrikli Kısa Far Yükseklik Ayarı
Treyler Aydınlatma Lambası
Kaput Altı Aydınlatma
Kabin Altı Aydınlatma
Elektrikli Kabin Kaldırma
FMS (Filo Yönetim Sistemi) Soketi ve Modülü
Lastik Şişirme Aparatı
Toz Kaldırmayı Engelleyici Alt Kapama
Kısa Tampon
Gecikmeli Far Kapama
Emniyet Kemeri Sensörü (Yolcu)

OPSİYONEL DONANIMLAR
ADR Paketi
Intarder (600 kw)
Hız Sınırlayıcı (Intarder'lı versiyonda)
Ayarlanabilir Sol Kolçak (Yolcu Koltuğu)
Havalı Sırt ve Bel Destekli Sürücü Koltuğu
Isıtmalı Sürücü Koltuğu
Şanzıman PTO
Opsiyonel 5. Teker Yüksekliği: 1050/1100/1150/1200
7" Multimedya Ekranı
Lastik Basınç Uyarı Sensörü
Buzdolabı (55 lt)
300 lt İlave Alüminyum Yakıt Tankı
225 Ah Akü
Yan Etek
600 lt Çelik Yakıt Tankı
Smart Takograf
Isıtmalı Ön Cam
190 Ah Akü
MTCO - Type 1324 Takograf

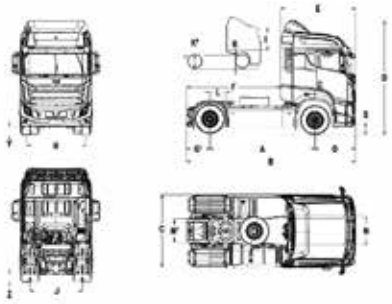

ÖLÇÜLER (mm)

A: Dingil Mesafesi	3700	H: Ön İz Genişliği	2100
B: Toplam Uzunluk	5965	J: Arka İz Genişliği	1835
C: Toplam Genişlik (Aynalar Hariç)	2545	S: İlk Basamak Yüksekliği	518
D: Toplam Yükseklik	3577 (3935 SP)	R: İç Genişlik	2155
F: Faydalı Şasi Boyu	3470 (3310 SP)	K': Şasi Yüksekliği	940
I: İç Yükseklik	1950 (Tünel Yüksekliği: 190)	5. Teker Yüksekliği	1200
O: Ön Uzantı	1440		
G': Arka Uzantı	825		

*1050 mm, 1100 mm, 1150 mm ve 1200 mm 5. teker yüksekliği 315/70 R 22,5 lastik ile verilmektedir.
*1150 mm ve 1200 mm 5. teker yüksekliği 295/80 R 22,5 lastik ile verilmektedir.
*Boş ağırlık; sürücüsüz, 20 lt yakıt, 5 lt Adblue ve minimum ekipman ile hesaplanmıştır. Boş ağırlık istenilen opsiyonlara göre farklılık gösterebilir.
Y:266 Z:195 (Yüklü)
[O]: Opsiyonel **[S]**: Standart

AĞIRLIK (kg)

	TEKNİK	YASAL
ÖN AKS KAPASİTESİ	7500	7500
ARKA AKS KAPASİTESİ	13000	11500
İZİN VERİLEN TOPLAM AĞIRLIK	18000	18000

BOŞ AĞIRLIK (kg)

1. AKS	5480
2. AKS	2130
TOPLAM	7610*

BMC önceden haber vermeden ürünlerin teknik özelliklerini değiştirme hakkını saklı tutar (Nisan 2024).

BMC OTOMOTİV SANAYİ VE TİCARET A.Ş.

Fabrika, Satış ve Pazarlama Kemalpaşa Caddesi No:288 Pınarbaşı 35060 Bornova / İZMİR TÜRKİYE 444 9 262 bmctugra.com